ベースパックＮＴ　50-28FX3

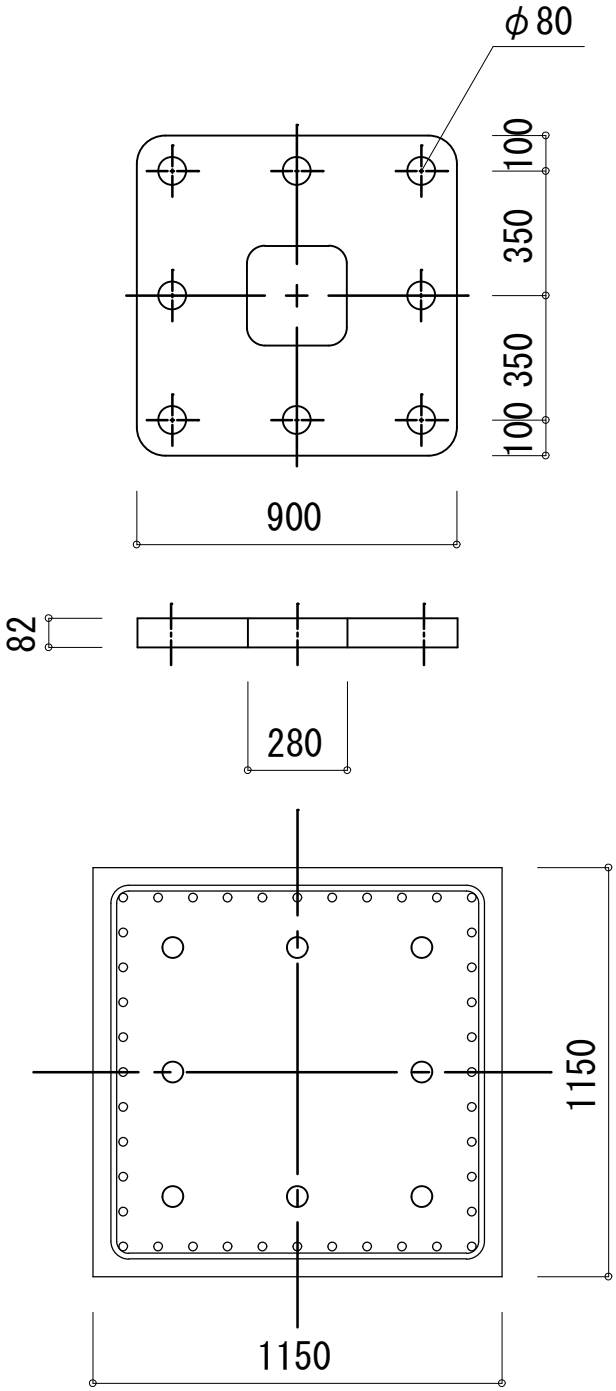

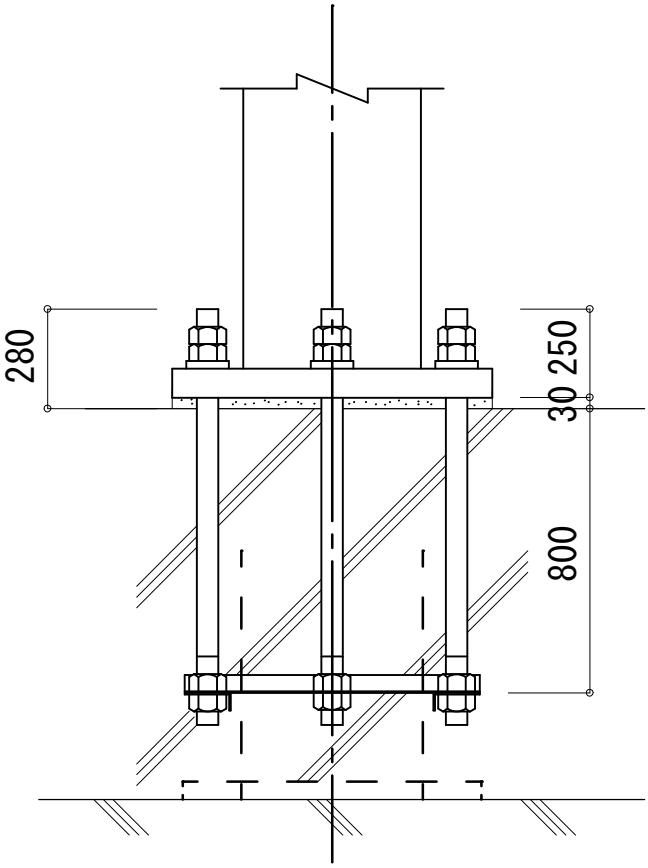

柱部材	□－500×500×28
ベースプレート	900×900×82
ハイテンアンカー	8－M60
コンクリート柱断面	1150×1150
立上り筋	40－D25(SD345)
フープ筋	D13@100(SD295)