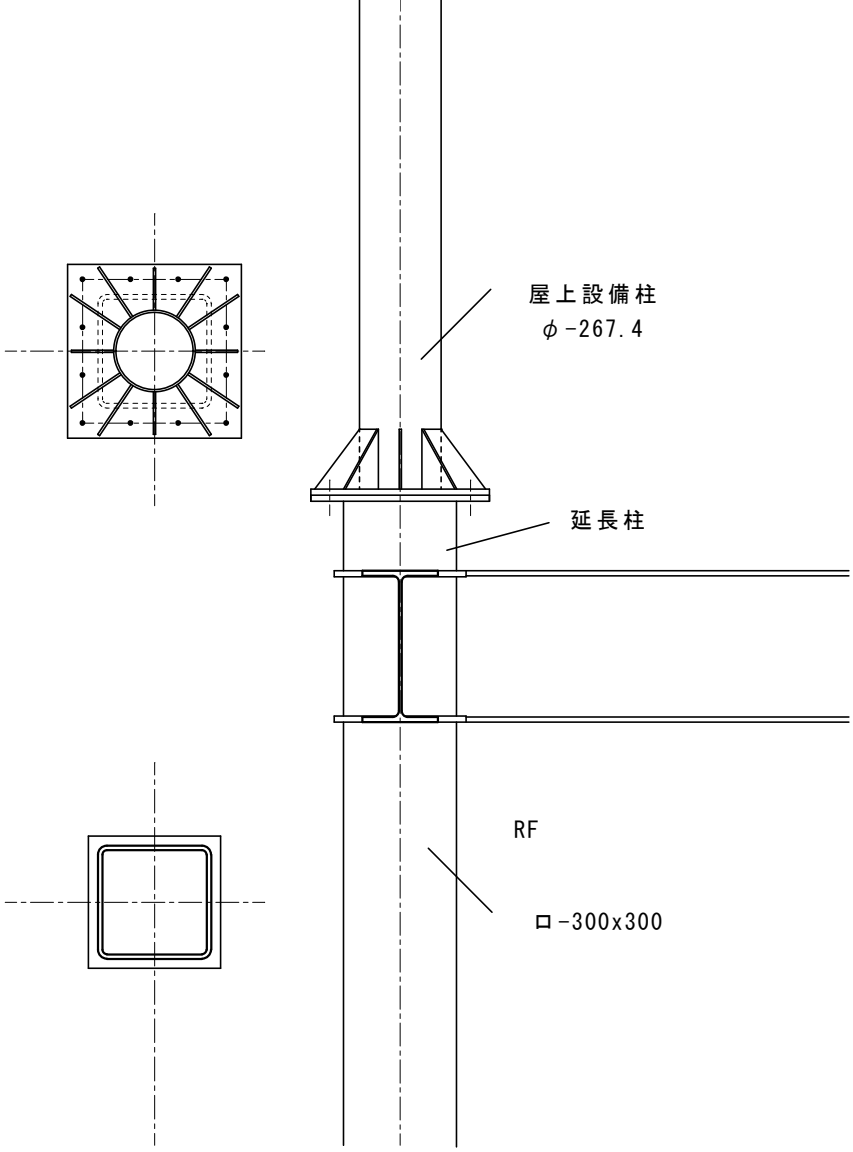
屋上設備柱
φ-267.4
延長柱
RF
□-300x300